CASTINOX

Filtros Sanitários

Os filtros Sanitários Castinox são fabricados em Aço Inox com acabamento polido sanitário, para atender diversas aplicações nas indústrias alimentícias, farmacêuticas e químicas, possibilitando uma ampla gama de filtração com elementos filtrantes de 5 a 3000 microns. Os filtros sanitários Castinox podem ser fornecidos em diversos modelos: Reto, Angulares, Duplos e no Aço Inox AISI 304 e 316L polido interno e externamente, nas bitolas de 1” a 4” e com extremidades em diversas opções de conexão: Tipo **Solda**, **SMS**, **Tri-Clamp**, **RJT**, **DIN**, **BSP**, **NPT** e **Flange**.

Os Filtros Sanitários Castinox podem ser fornecidos com elemento filtrante tipo Saco e tipo manga, com diversas opções de vedações: **EPDM**, **BUNA-N**, **SILICONE**, e **VITON**

Instalação e Operação:

Os filtros CASTINOX podem ser soldados diretamente na tubulação ou acoplados através dos terminais.
Para efetuar a limpeza, basta retirar o elemento filtrante soltando-se a abraçadeira, sendo que para limpeza CIP remonta-se o filtro com ou sem o elemento.
Periodicamente deve-se verificar os dois anéis de vedação e o elemento filtrante para garantir eficiência do filtro.

Dados Técnicos:

Tamanhos: 1" à 6".

Temperatura de trabalho: -10°C à 180°C. Pressão máxima: até 70 kgf/cm².

CASTINOX
Rua João Honorato da Silveira, 920 – Galpão 03,
CEP 88107-750 | Forquilhas – São José/SC – Brasil
vendas@castinox.com.br
+55 48 3047-5757 / +55 48 99163-6030

Vazão e Perda de Carga:

Os gráficos abaixo foram elaborados para água limpa com elemento filtrante externo malha 100 (154 microns) a 25ºC e pressão na entrada do filtro de 5,0 kgf/cm². Para os demais elementos filtrantes, veja o fator de correção na tabela de elementos que deve multiplicar as perdas de cargas.

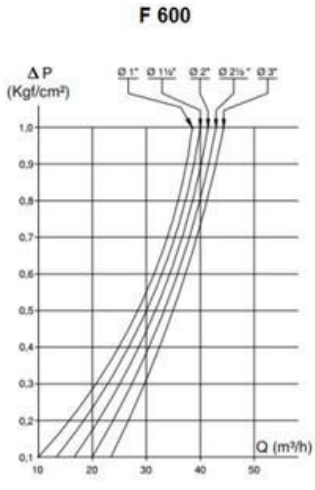

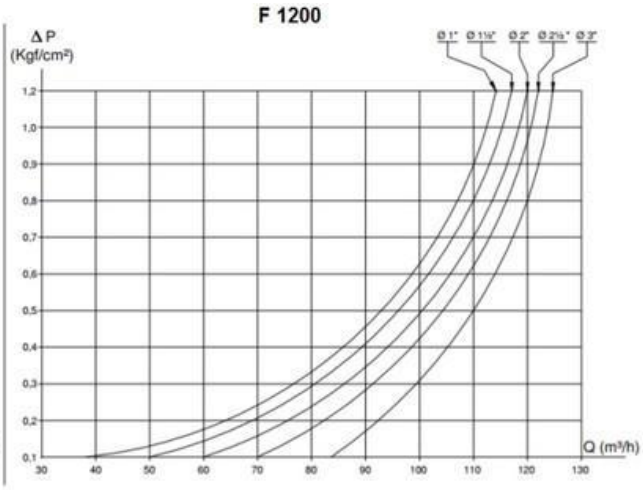

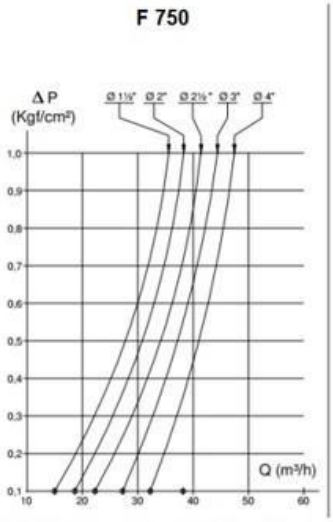

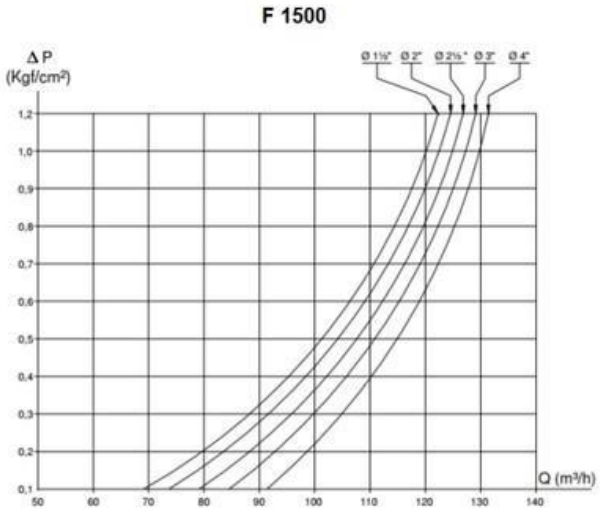

Área de Filtração:

Modelo	Area de Filtração (cm)²
F600/F600Y	606
F750/F750Y	757
F1200	1239
F1500	1549
FD600 (Duplo)	2x606
FD1200 (Duplo)	2x1239
FD1500 (Duplo)	2x1549

Dimensões:

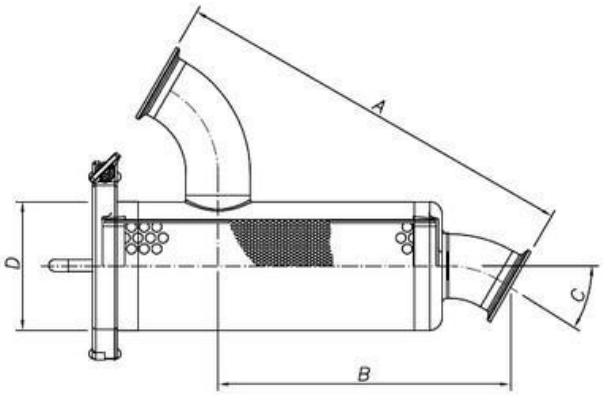

TABELA DIMENSIONAL FY600

DN OD	A					B					C	ØD
	SOLDA	TC	RJT	SMS	DIN	SOLDA	TC	RJT	SMS	DIN		
1"	246,2	271,6	299,2	278,2	294,2	199,1	271,6	299,2	278,2	294,2	26°	101,6
1.1/2"	273,3	298,7	326,3	313,3	312,3	209,3	298,7	326,3	313,3	312,3	28°	101,6
2"	300,0	325,4	353,0	340,0	348	220,0	325,4	353,0	340,0	348	29°	101,6
2.1/2"	326,6	352,0	379,6	374,3	380,6	231,3	352,0	379,6	374,3	380,6	31°	101,6
3"	352,8	378,2	405,8	400,8	414,8	252,3	378,2	405,8	400,8	414,8	31°	101,6
4"	404,3	429,4	457,3	474,3	466,3	278,2	429,4	457,3	474,3	466,3	30°	101,6

TABELA DIMENSIONAL FY750

DN OD	A					B					C	ØD
	SOLDA	TC	RJT	SMS	DIN	SOLDA	TC	RJT	SMS	DIN		
1"	236,8	262,2	289,8	268,8	284,8	341,7	359,7	341,6	362,8	368,8	34°	152,4
1.1/2"	263,6	298,7	316,6	303,6	311,6	353,5	376,4	386,1	381,1	384,1	35°	152,4
2"	290,4	325,4	343,4	330,4	338,4	365,4	393,8	402,3	397,3	400,3	36°	152,4
2.1/2"	317,3	352,0	370,4	365,3	371,3	377,9	411,9	419,7	417,7	419,5	37°	152,4
3"	344,,2	378,2	397,2	392,2	406,2	390,4	430,5	437,4	435,4	439,5	38°	152,4
4"	397,2	429,4	450,2	467,2	459,2	417,7	471,1	475,8	479,4	477,3	36°	152,4
6"	510,0	541,8	563,0	580,0	610,0	481,2	493,9	501,9	509,2	520,7	37°	152,4

TABELA DIMENSIONAL FD-1200

BITOLA	A	B	C	D
1"	624,0	490,0	1414	754,0
1.1/2"	661,4	508,0	1442	772,0
2"	718,0	547,0	1480	811,0
2.1/2"	739,1	549,0	1500	813,0
3"	770,1	560,4	1525	824,4
4"	842,4	560,4	1565	840,6

TABELA DIMENSIONAL FD-1500

BITOLA	A	B	C	D
1"	500,5	538,4	1415	802,4
1.1/2"	520,4	556,8	1444	820,8
2"	539,4	594,8	1482	858,8
2.1/2"	558,5	596,4	1502	860,4
3"	577,5	608,4	1527	872,4
4"	629,5	631,0	1579	895,0
5"	665,9	700,0	1629	964,0
6"	705,3	750,0	1669	1014,0

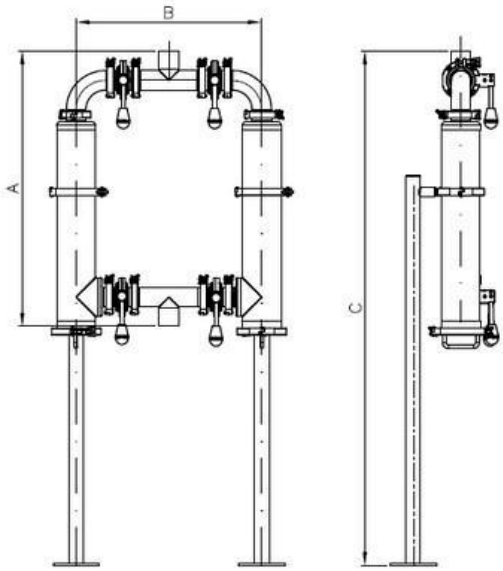

Dimensões:

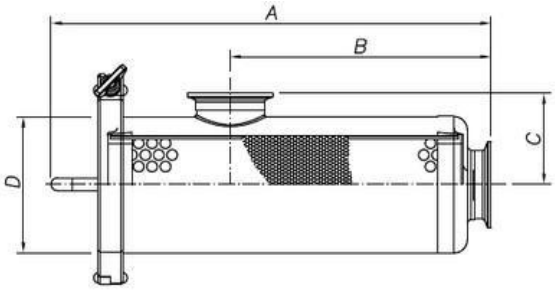

TABELA DIMENSIONAL F600

DN OD	A					B					C					ØD
	SOLDA	TC	RJT	SMS	DIN	SOLDA	TC	RJT	SMS	DIN	SOLDA	TC	RJT	SMS	DIN	
1"	320,5	333,2	347,0	336,5	344,5	182,1	194,8	208,6	198,1	206,1	72,0	84,7	98,5	88,0	96,0	101,6
1.1/2"	320,5	333,2	347,0	340,5	344,5	182,1	194,8	208,6	202,1	206,1	72,0	84,7	98,5	88,0	96,0	101,6
2"	320,5	333,2	347,0	340,5	344,5	182,1	194,8	208,6	202,1	206,1	72,0	84,7	98,5	88,0	96,0	101,6
2.1/2"	320,5	333,2	347,0	344,5	347,5	182,1	194,8	208,6	206,1	209,1	72,0	84,7	98,5	88,0	96,0	101,6
3"	331,5	344,2	358,0	355,5	362,5	193,1	205,8	219,6	217,1	224,1	72,0	84,7	98,5	88,0	96,0	101,6
4"	339,5	355,4	366,0	374,5	370,5	201,1	217,0	227,6	236,1	232,1	55,0	71,0	81,5	90,0	86,0	101,6

TABELA DIMENSIONAL F1200

DN OD	A					B					C					ØD
	SOLDA	TC	RJT	SMS	DIN	SOLDA	TC	RJT	SMS	DIN	SOLDA	TC	RJT	SMS	DIN	
1"	600,5	613,2	627,0	616,5	624,4	462,1	474,8	488,6	478,1	486,1	72,0	84,7	98,5	88,0	96,0	101,6
1.1/2"	600,5	613,2	627,0	616,5	624,4	462,1	474,8	488,6	478,1	486,1	72,0	84,7	98,5	92,0	96,0	101,6
2"	600,5	613,2	627,0	616,5	624,4	462,1	474,8	488,6	478,1	486,1	72,0	84,7	98,5	92,0	96,0	101,6
2.1/2"	600,5	613,2	627,0	616,5	624,4	462,1	474,8	488,6	478,1	486,1	72,0	84,7	98,5	96,0	99,0	101,6
3"	611,5	624,2	638,0	635,5	642,5	473,1	465,8	499,6	497,1	504,1	72,0	84,7	98,5	96,0	103,0	101,6
4"	619,5	635,4	646,0	654,5	650,5	481,1	497,0	507,6	516,1	512,1	55,0	71,0	90,0	90,0	86,0	101,6

TABELA DIMENSIONAL F750

DN OD	A					B					C					ØD
	SOLDA	TC	RJT	SMS	DIN	SOLDA	TC	RJT	SMS	DIN	SOLDA	TC	RJT	SMS	DIN	
1"	320,0	332,7	346,5	336,0	344,0	156,1	168,8	182,6	172,1	180,1	97,0	109,7	123,5	113,0	121,0	152,4
1.1/2"	320,0	332,7	346,5	336,0	344,0	156,1	168,8	182,6	172,1	180,1	97,0	109,7	123,5	113,0	121,0	152,4
2"	320,0	332,7	346,5	336,0	344,0	156,1	168,8	182,6	172,1	180,1	97,0	109,7	123,5	113,0	121,0	152,4
2.1/2"	320,0	332,7	346,5	336,0	344,0	156,1	168,8	182,6	172,1	180,1	97,0	109,7	123,5	113,0	121,0	152,4
3"	320,0	332,7	346,5	336,0	344,0	156,1	168,8	182,6	172,1	180,1	97,0	109,7	123,5	113,0	121,0	152,4
4"	327,0	343,4	353,5	362,0	358,0	163,6	197,5	190,1	186,6	194,6	80,0	96,0	106,5	115,0	111,0	152,4
5"	343,5	359,5	370,0	378,5	393,5	177,4	193,3	203,9	212,4	227,4	80,0	96,0	106,5	115,0	111,0	152,4
6"	343,5	359,4	370,0	378,5	393,5	177,4	193,3	203,9	212,4	227,4	80,0	96,0	106,5	115,0	111,0	152,4

TABELA DIMENSIONAL F1500

DN OD	A					B					C					ØD
	SOLDA	TC	RJT	SMS	DIN	SOLDA	TC	RJT	SMS	DIN	SOLDA	TC	RJT	SMS	DIN	
1"	602,5	615,2	629,0	618,5	626,5	436,1	448,8	462,6	452,1	460,1	97,0	109,7	123,5	113,0	121,0	152,4
1.1/2"	602,5	615,2	629,0	618,5	626,5	436,1	448,8	462,6	452,1	460,1	97,0	109,7	123,5	113,0	121,0	152,4
2"	602,5	615,2	629,0	618,5	626,5	436,1	448,8	462,6	452,1	460,1	97,0	109,7	123,5	113,0	121,0	152,4
2.1/2"	602,5	615,2	629,0	618,5	626,5	436,1	448,8	462,6	452,1	463,1	97,0	109,7	123,5	113,0	121,0	152,4
3"	602,5	615,2	629,0	626,5	633,5	436,1	448,8	462,6	452,1	467,1	97,0	109,7	123,5	113,0	121,0	152,4
4"	610,0	625,9	636,5	645,0	641,0	443,6	459,5	470,1	478,6	474,6	80,0	95,9	106,5	115,0	111,0	152,4
5"	623,5	639,5	650,0	658,5	673,5	457,0	472,9	483,5	492,0	503,0	80,0	95,9	106,5	115,0	126,0	152,4
6"	343,5	639,4	650,0	658,5	673,5	457,0	472,9	483,5	492,0	507	80,0	95,9	106,5	115,0	130,0	152,4

Rua João Honorato da Silveira, 920 – Galpão 03,
CEP 88107-750 | Forquilhas – São José/SC – Brasil
vendas@castinox.com.br
+55 48 3047-5757 / +55 48 99163-6030

Dimensões:

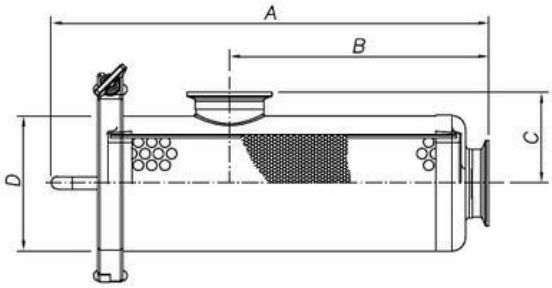

TABELA DIMENSIONAL F600

DN OD	A					B					C					ØD
	SOLDA	TC	RJT	SMS	DIN	SOLDA	TC	RJT	SMS	DIN	SOLDA	TC	RJT	SMS	DIN	
1"	320,5	333,2	347,0	336,5	344,5	182,1	194,8	208,6	198,1	206,1	72,0	84,7	98,5	88,0	96,0	101,6
1.1/2"	320,5	333,2	347,0	340,5	344,5	182,1	194,8	208,6	202,1	206,1	72,0	84,7	98,5	88,0	96,0	101,6
2"	320,5	333,2	347,0	340,5	344,5	182,1	194,8	208,6	202,1	206,1	72,0	84,7	98,5	88,0	96,0	101,6
2.1/2"	320,5	333,2	347,0	344,5	347,5	182,1	194,8	208,6	206,1	209,1	72,0	84,7	98,5	88,0	96,0	101,6
3"	331,5	344,2	358,0	355,5	362,5	193,1	205,8	219,6	217,1	224,1	72,0	84,7	98,5	88,0	96,0	101,6
4"	339,5	355,4	366,0	374,5	370,5	201,1	217,0	227,6	236,1	232,1	55,0	71,0	81,5	90,0	86,0	101,6

TABELA DIMENSIONAL F1200

DN OD	A					B					C					ØD
	SOLDA	TC	RJT	SMS	DIN	SOLDA	TC	RJT	SMS	DIN	SOLDA	TC	RJT	SMS	DIN	
1"	600,5	613,2	627,0	616,5	624,4	462,1	474,8	488,6	478,1	486,1	72,0	84,7	98,5	88,0	96,0	101,6
1.1/2"	600,5	613,2	627,0	616,5	624,4	462,1	474,8	488,6	478,1	486,1	72,0	84,7	98,5	92,0	96,0	101,6
2"	600,5	613,2	627,0	616,5	624,4	462,1	474,8	488,6	478,1	486,1	72,0	84,7	98,5	92,0	96,0	101,6
2.1/2"	600,5	613,2	627,0	616,5	624,4	462,1	474,8	488,6	478,1	486,1	72,0	84,7	98,5	96,0	99,0	101,6
3"	611,5	624,2	638,0	635,5	642,5	473,1	465,8	499,6	497,1	504,1	72,0	84,7	98,5	96,0	103,0	101,6
4"	619,5	635,4	646,0	654,5	650,5	481,1	497,0	507,6	516,1	512,1	55,0	71,0	90,0	90,0	86,0	101,6

TABELA DIMENSIONAL F750

DN OD	A					B					C					ØD
	SOLDA	TC	RJT	SMS	DIN	SOLDA	TC	RJT	SMS	DIN	SOLDA	TC	RJT	SMS	DIN	
1"	320,0	332,7	346,5	336,0	344,0	156,1	168,8	182,6	172,1	180,1	97,0	109,7	123,5	113,0	121,0	152,4
1.1/2"	320,0	332,7	346,5	336,0	344,0	156,1	168,8	182,6	172,1	180,1	97,0	109,7	123,5	113,0	121,0	152,4
2"	320,0	332,7	346,5	336,0	344,0	156,1	168,8	182,6	172,1	180,1	97,0	109,7	123,5	113,0	121,0	152,4
2.1/2"	320,0	332,7	346,5	336,0	344,0	156,1	168,8	182,6	172,1	180,1	97,0	109,7	123,5	113,0	121,0	152,4
3"	320,0	332,7	346,5	336,0	344,0	156,1	168,8	182,6	172,1	180,1	97,0	109,7	123,5	113,0	121,0	152,4
4"	327,0	343,4	353,5	362,0	358,0	163,6	197,5	190,1	186,6	194,6	80,0	96,0	106,5	115,0	111,0	152,4
5"	343,5	359,5	370,0	378,5	393,5	177,4	193,3	203,9	212,4	227,4	80,0	96,0	106,5	115,0	111,0	152,4
6"	343,5	359,4	370,0	378,5	393,5	177,4	193,3	203,9	212,4	227,4	80,0	96,0	106,5	115,0	111,0	152,4

TABELA DIMENSIONAL F1500

DN OD	A					B					C					ØD
	SOLDA	TC	RJT	SMS	DIN	SOLDA	TC	RJT	SMS	DIN	SOLDA	TC	RJT	SMS	DIN	
1"	602,5	615,2	629,0	618,5	626,5	436,1	448,8	462,6	452,1	460,1	97,0	109,7	123,5	113,0	121,0	152,4
1.1/2"	602,5	615,2	629,0	618,5	626,5	436,1	448,8	462,6	452,1	460,1	97,0	109,7	123,5	113,0	121,0	152,4
2"	602,5	615,2	629,0	618,5	626,5	436,1	448,8	462,6	452,1	460,1	97,0	109,7	123,5	113,0	121,0	152,4
2.1/2"	602,5	615,2	629,0	618,5	626,5	436,1	448,8	462,6	452,1	463,1	97,0	109,7	123,5	113,0	121,0	152,4
3"	602,5	615,2	629,0	626,5	633,5	436,1	448,8	462,6	452,1	467,1	97,0	109,7	123,5	113,0	121,0	152,4
4"	610,0	625,9	636,5	645,0	641,0	443,6	459,5	470,1	478,6	474,6	80,0	95,9	106,5	115,0	111,0	152,4
5"	623,5	639,5	650,0	658,5	673,5	457,0	472,9	483,5	492,0	503,0	80,0	95,9	106,5	115,0	126,0	152,4
6"	343,5	639,4	650,0	658,5	673,5	457,0	472,9	483,5	492,0	507	80,0	95,9	106,5	115,0	130,0	152,4

Rua João Honorato da Silveira, 920 – Galpão 03,
CEP 88107-750 | Forquilhas – São José/SC – Brasil
vendas@castinox.com.br
+55 48 3047-5757 / +55 48 99163-6030