CASTINOX

Válvula SPF - Desvio e Bloqueio de Fluxo

As Válvulas de Desvio de Fluxo Castinox são fabricadas respeitando as normas aplicáveis, através de componentes microfundidos em aço inox e totalmente usinados, garantindo precisão e a qualidade necessária para aplicações sanitárias.

Possuem acionamento pneumático nas versões dupla e simples ação e possuem peças intercambiáveis, podendo alterar os desvios de fluxo em diversas opções, de acordo com a necessidade de cada cliente.

Modelo SMF (sistema manual de fluxo). Este modelo exerce todas as funções do modelo SPF, porém de maneira manual.

Possíveis Configurações:

Materiais: Aço inox 304, 316 e 316L.

Vedações grau alimentício: Buna-N, EPDM, Silicone, Viton.

Conexões: SMS, TC, DIN, RJT e Solda

Dados Técnicos:

Pressão máxima do Produto: **10 kgf/cm².** Pressão mínima do Produto: **Vácuo Total.** Faixa de Temperatura: **-10°C à 140°C.**

Funcionamento:

As Válvulas Diversoras são apropriadas para desvio ou conversão de fluxo de fluídos. A comutação da saída tubular e diversão do fluxo de material de um canal para outro é obtido por um acionador pneumático que ativa o tambor de giro interno.
É controlada remotamente e pode ser equipada com o válvula solenoide e sensores de posição indicando se a válvula esta aberta ou fechada.
Os corpos giram em 360° podendo ser instalados em qualquer posição para se adaptar as linhas do processo.

Tipos de SPF:

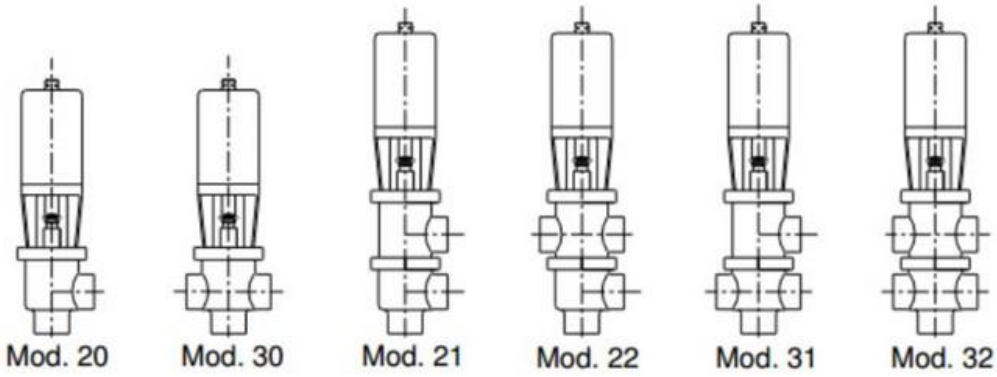

- SPF mod. 20 (bloqueadora de fluxo) onde o fluxo entra pela lateral, sendo liberado somente na saída vertical.
- SPF Mod. 21 e demais equivale ao padrão do corpo onde a entrada do fluído é pela lateral, podendo alterar sua transferência tanto pela vertical da válvula quanto para a parte lateral superior.

Tipos de Atuadores:

- Tipo 100 - Normalmente Aberto -
- (Ar/Mola). Tipo 200 - Normalmente Fechado - (Mola/Ar).

Vista explodida e lista de materiais:

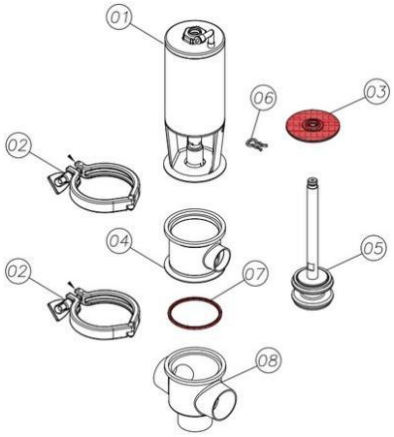

Nº DO ITEM	Nº DA PEÇA	QTD.
1	ATUADOR PN 100 304/N 1" A 2.1/2"	1
2	ABRAC TC 304 3"	2
3	DISCO VED SMF 304/E 1"- 2.1/2"	1
4	CORPO INTERM. SMF MOD. 1 SOL 304	1
5	HASTE DUPLA SMF 304 2.1/2"	1
6	CUPILHA SPF	1
7	O'RING FECHO SMF 1" A 4"	1
8	CORPO SMF M20 SOL 304 2.1/2"	1

Dimensões:

VÁL. SPF PNEUMÁTICA MOD.:20

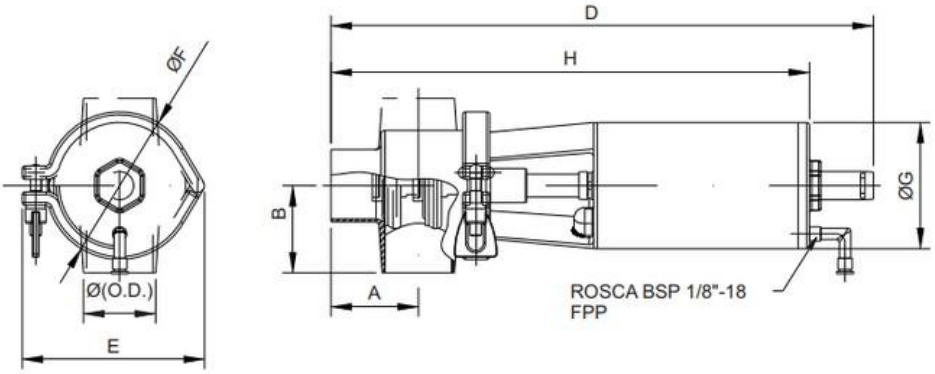

VÁL. SPF PNEUMÁTICA MOD.:20/21

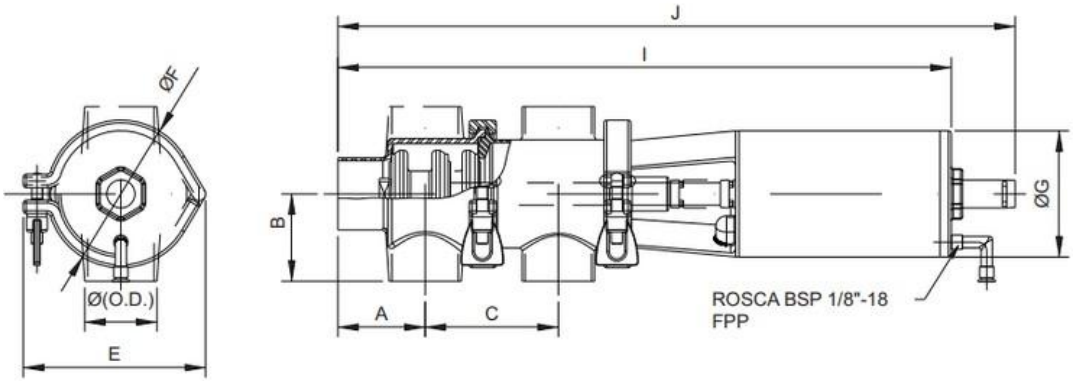

BITOLA ØO.D.	DIMENSÕES (mm)									
	TIPO SOLDA									
	A	B	C	D	E	ØF	ØG	H	I	J
1"	48,2	50,0	85,8	352,0				333,0	404,0	449,0
1.1/2"	48,5	53,5	79,5	346,0	128,5	104,0	88,9	326,0	398,0	443,0
2"	61,5	61,5	93,8	380,0				336,5	432,0	477,0
2.1/2"	82,5	82,5	113,4	432,7				371,7	491,0	501,4
3"	87,5	87,5	127,9	466,0	156,5	128,5	141,3	437,7	568,0	618,8
4"	134,0	133,0	163,5	566,0				509,0	667,0	708,1